ИНСТРУКЦИЯ ПО СБОРКЕ

Пенал «Эстетика» ПН-04

Габаритные размеры:
Ширина: 602 мм
Высота: 2330 мм
Глубина: 448 мм

Максимальная нагрузка на ящик - 14 кг

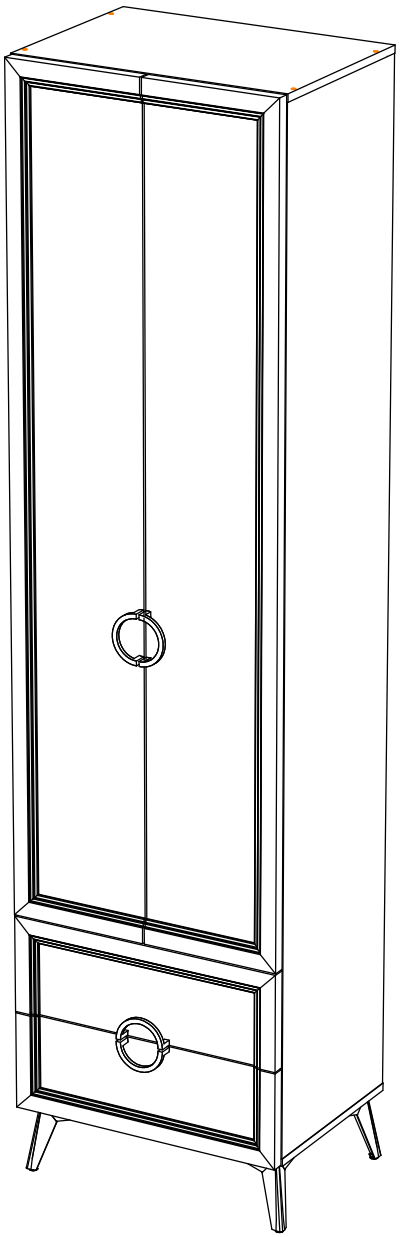

EAC	Пенал «Эстетика» ПН-04

Срок службы изделия - 5 лет
Срок гарантии - 24 месяца

Соответствует требованиям ТР ТС 025/2012

Производитель:
ООО «Мебелони», г. Пенза, ул. Рябова, стр. 7Д

МЕБЕЛОНИ семья

Дата изготовления_____

ОБЩИЕ ТЕХНИЧЕСКИЕ УКАЗАНИЯ

Настоятельно рекомендуем перед началом сборки внимательно ознакомиться с данной инструкцией, проверить наличие всех деталей и фурнитуры согласно комплектовочным ведомостям, убедиться в их качестве (отсутствие царапин, сколов, вмятин и т.д.) т.к. претензии по количеству комплектующих и качеству изделия после сборки не принимаются.

Сборку советуем производить вдвоём на ровной поверхности, в качестве подкладочного материала рекомендуем использовать гофрокартон от упаковок.

Производитель оставляет за собой право вносить изменения, не нарушающие внешнего вида и габаритных размеров изделия (замена крепёжной фурнитуры, ножек, ручек и т. д. на аналоги).

Правила эксплуатации

Для длительного сохранения эксплуатационных и эстетических качеств мебели необходимо соблюдать следующие правила по уходу за мебелью во время ее эксплуатации.

- эксплуатировать мебель в сухом, проветриваемом помещении с температурой воздуха от +10 С до +40 С и влажностью воздуха не более 70%;
- в процессе эксплуатации мебели возможно ослабление крепежной фурнитуры - необходимо ее поправлять;
- при эксплуатации изделий имеющие декоративные решения в виде стекла или зеркал необходимо помнить, что эксплуатация стекла и зеркал с трещиной сопряжено с риском получения травм. Следует немедленно заменить стекло/зеркало при появлении трещин;
- не допускать скопления влаги на поверхностях изделия во избежание набухания щитов и отклейки кромок;
- беречь поверхности от механических повреждений, не допускать повреждения защитного слоя УФ-печати и воздействия высоких температур;
- протирать изделия влажной мягкой тканью (на УФ-печати применять микрофибру для зеркал), также возможно мыть с легким мыльным раствором с последующей протиркой насухо. Запрещено применение абразивных порошков и жестких металлических щеток.
- Запрещено использование агрессивных средств очистки, таких как растворители, бензин, обезжиривающие средства, содержащие кислоты, спирты и соли, моющие средства типа «Мистер Мускул», «Fairy» и т.д.

Гарантийные обязательства

Изготовитель гарантирует соответствие мебели требованиям ГОСТ 16371-2014, ТР ТС 025/2012 при соблюдении условий транспортировки, хранения, сборки (для мебели, поставляемой в разобранном виде), эксплуатации.

Срок службы изделия - 5 лет (при соблюдении условий эксплуатации мебели).

Гарантийный срок эксплуатации мебели - 24 месяца.

Фурнитура

Гвоздь 2х20 50 шт. A	Евровинт 6х50 18 шт. B	Евровинт 6,3х13 8 шт. C	Евроключ 1 шт. D	Заглушка для евровинта 18 шт. E	Шуруп 4х16 36 шт. H
Эксцентриковая стяжка 26шт. P	Направляющие скрытого монтажа 400 мм 2 шт. Q	Шуруп с прессшайбой 4х16 10 шт. R	Уголок 1 шт. I	Опора звезда (золото) 4 шт. J	Заглушка для эксцентрика 26 шт. O
Заглушка технологическая Ф5 16 шт. K	Футорка металлическая 16 шт. L	Винт М6х10 16 шт. M	Краб шайба 5 шт. F	Ручка BTS №64 4 шт. W	Стяжка межсекционная D5х32 2 шт. Z
Штанга выдвижная 350 мм 1 шт. V	Петляна кладная с доводчиком 8 шт. X	Футорка для шурупа 4х16 4шт. Y			

Инструменты

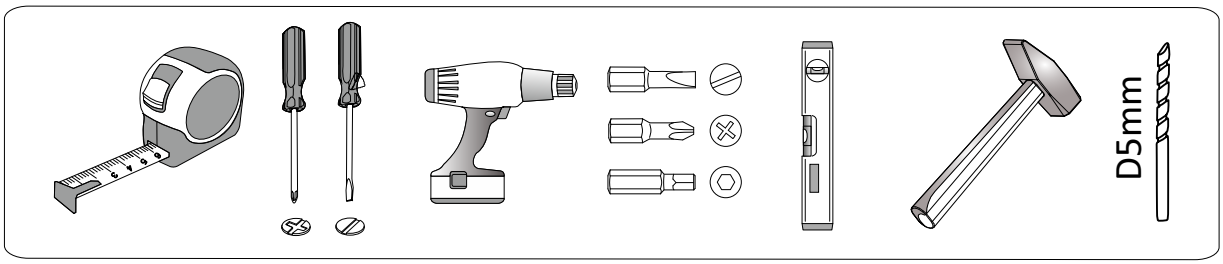

Поз.	Наименование детали	Длина	Ширина	Кол-во
1	Боковина правая	2148	418	1
2	Боковина левая	2148	418	1
3	Створка	1756	296	2
5	Крышка	602	418	1
6	Крышка	602	418	1
7	Вязка	568	417	2
8	Дно ящика	528	384	2
9	Фасад	207	596	1
10	Фасад	207	596	1
11	Вязка ящика	528	116	2
12	Бок ящика левый	400	126	2
13	Бок ящика правый	400	126	2
20	ЛДВП	1758	297	2
21	ЛДВП	596	418	1
22	Брус соединительный - 1736			1

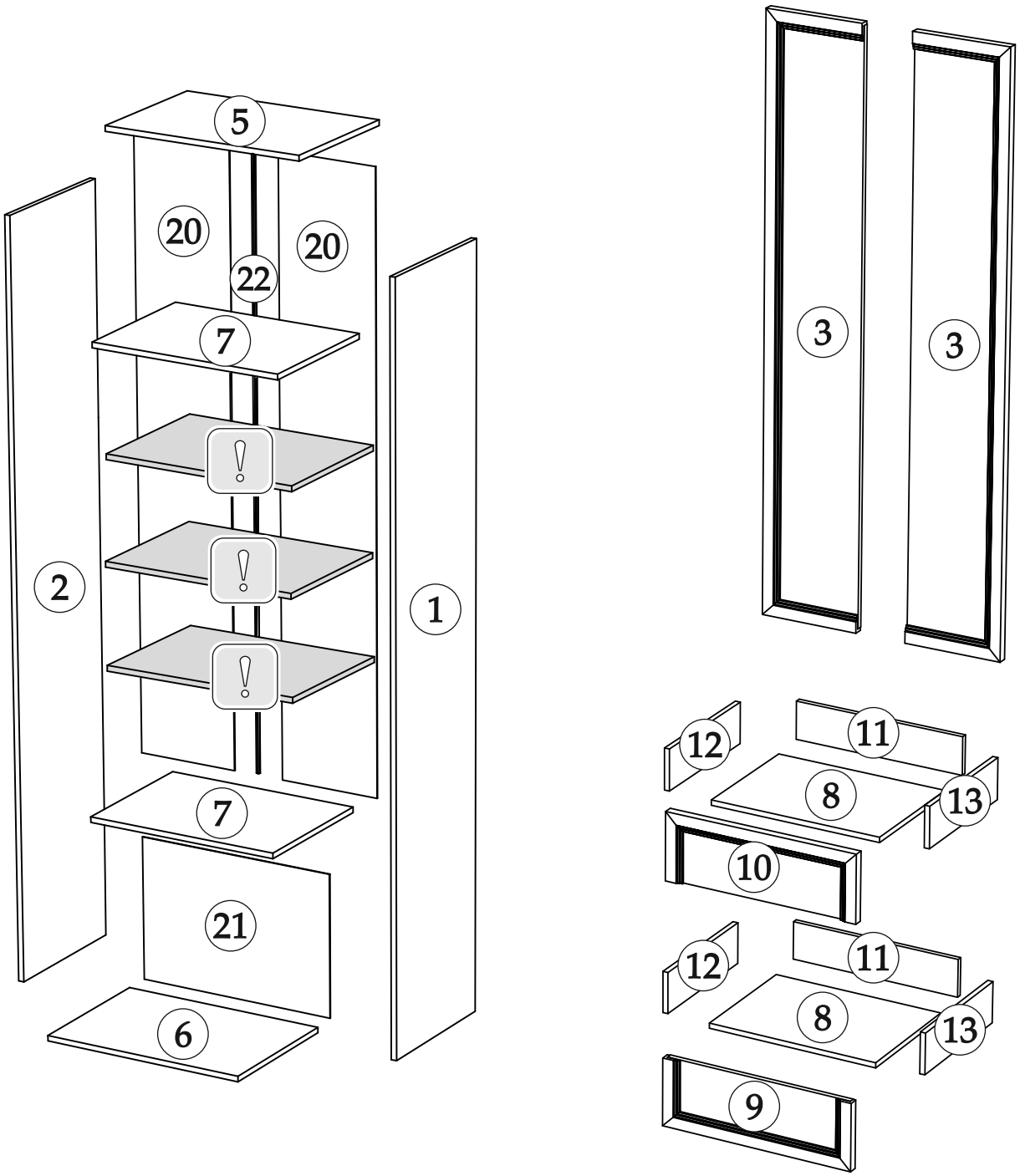

Для шкафа можно докупить полки
«Полка ПЛ-30»

Качество мебели зависит от качества сборки.
Рекомендуем сборку мебели доверить специалистам!

1

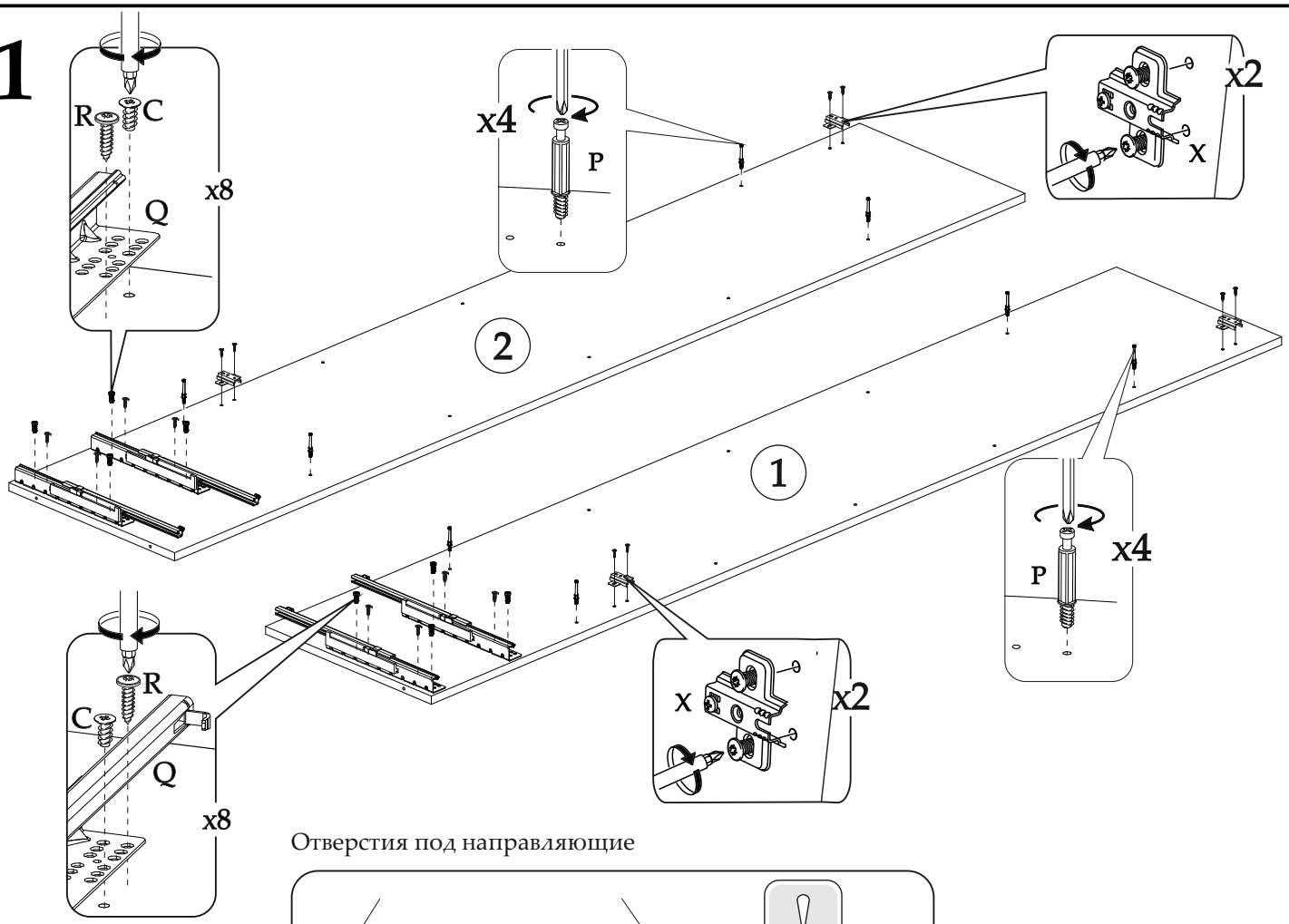

Отверстия под направляющие

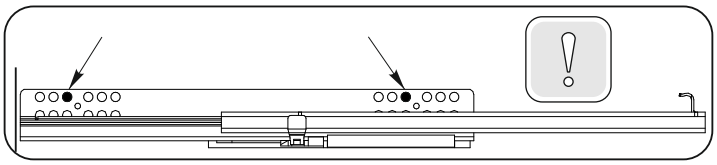

2

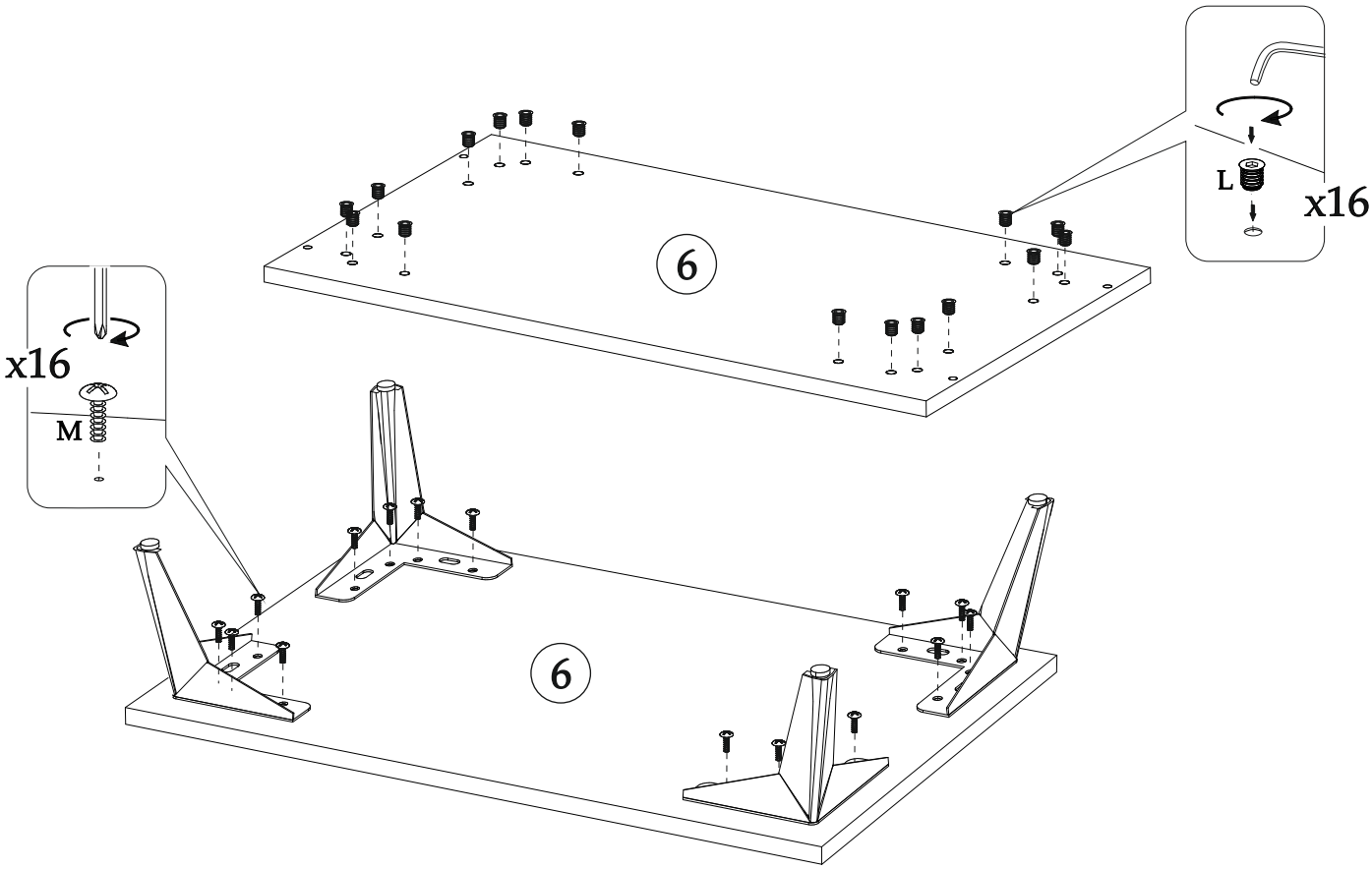

3

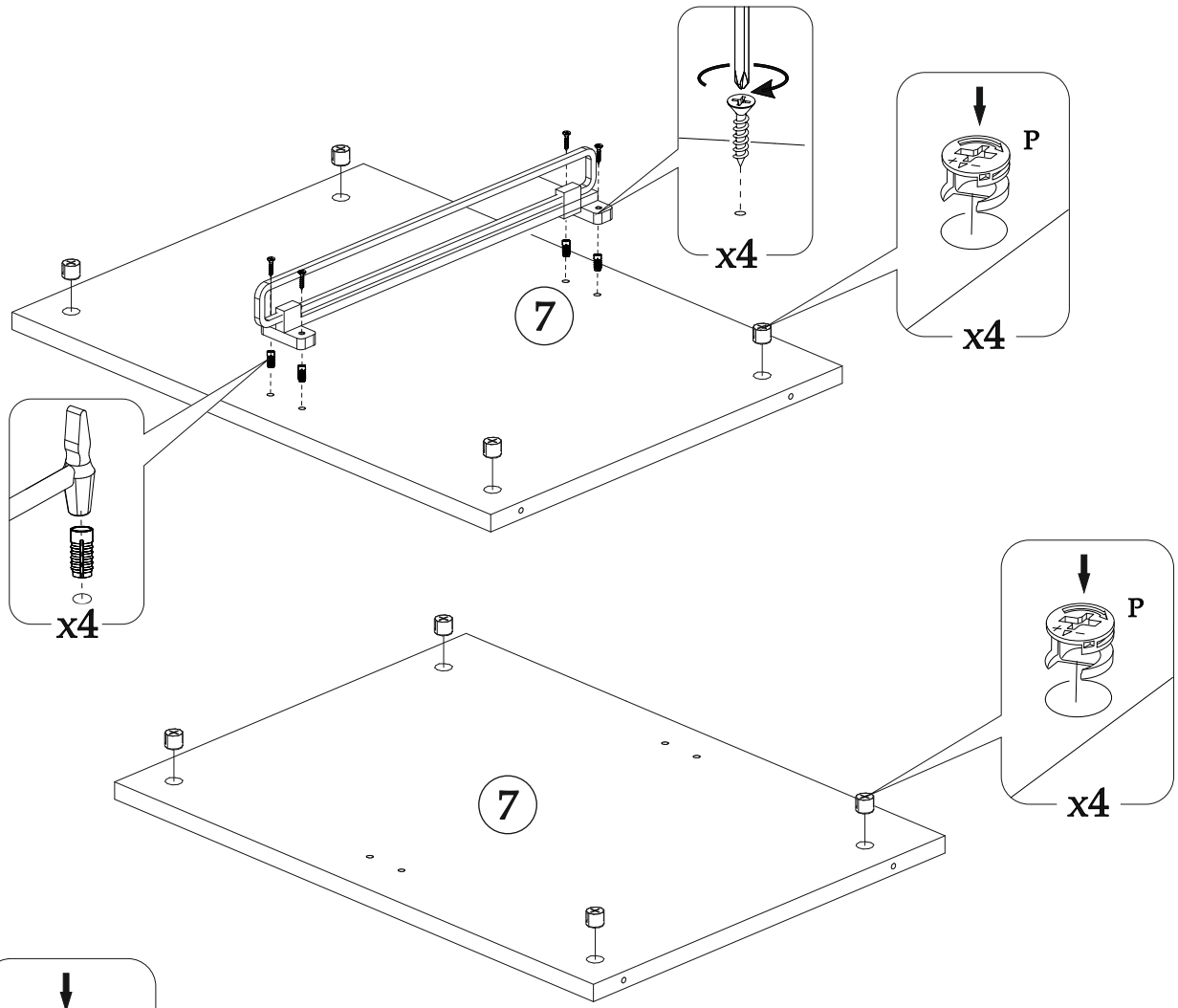

4 x2

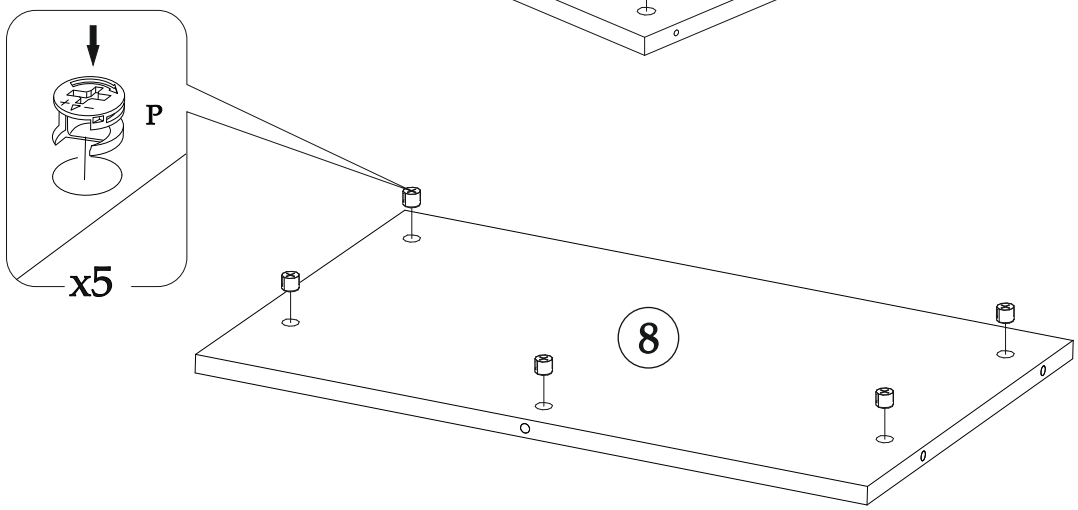

5 x2

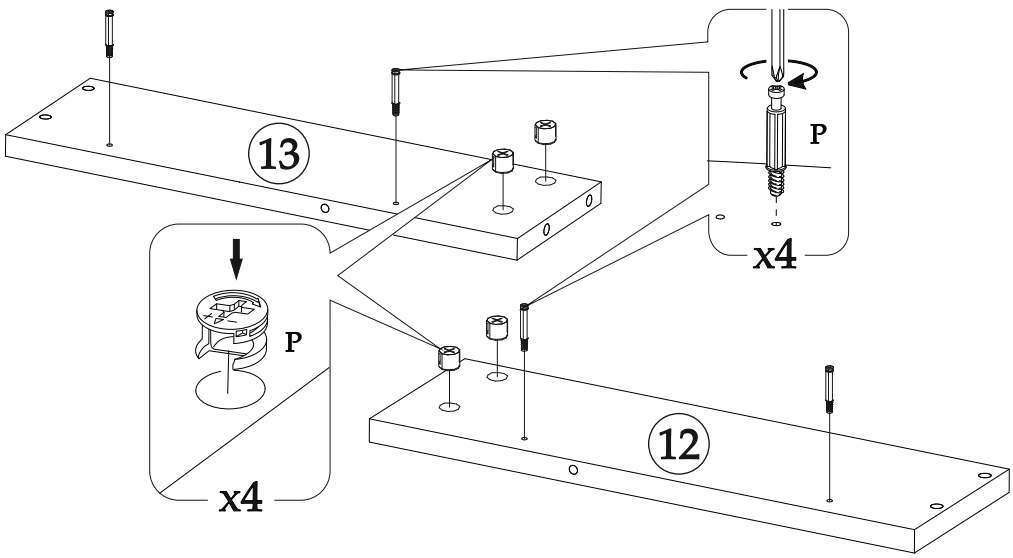

6 x2

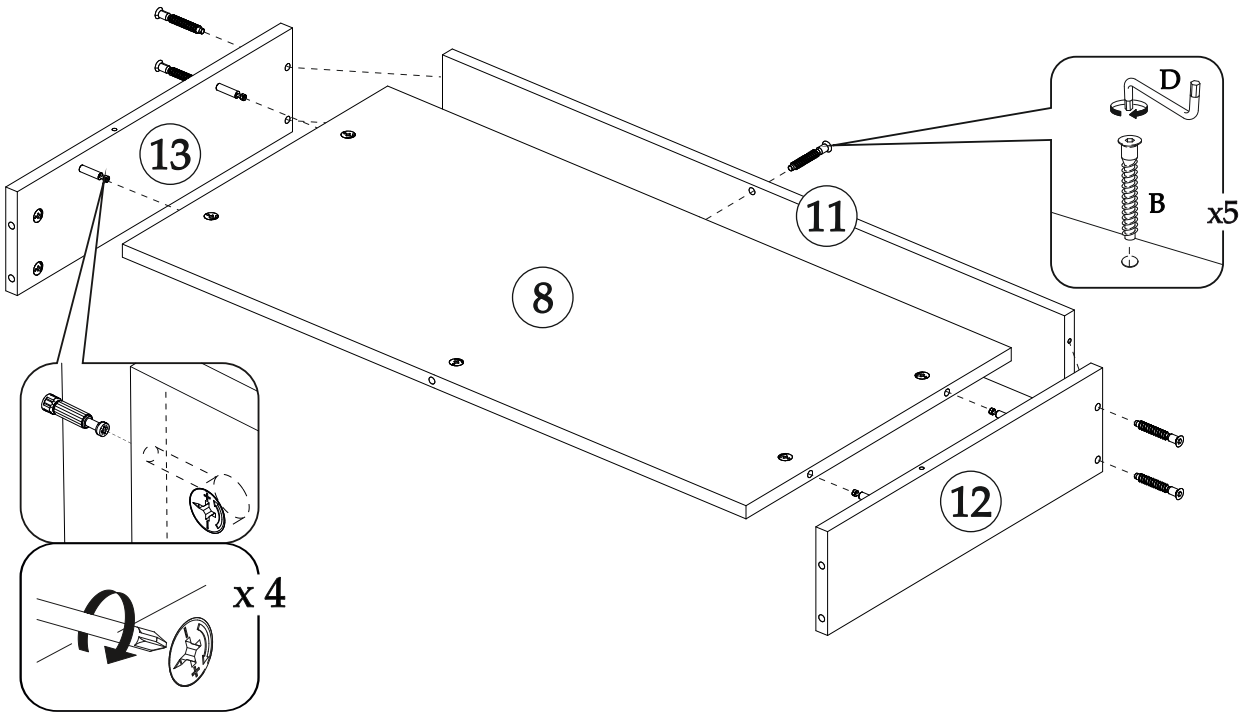

7 x2

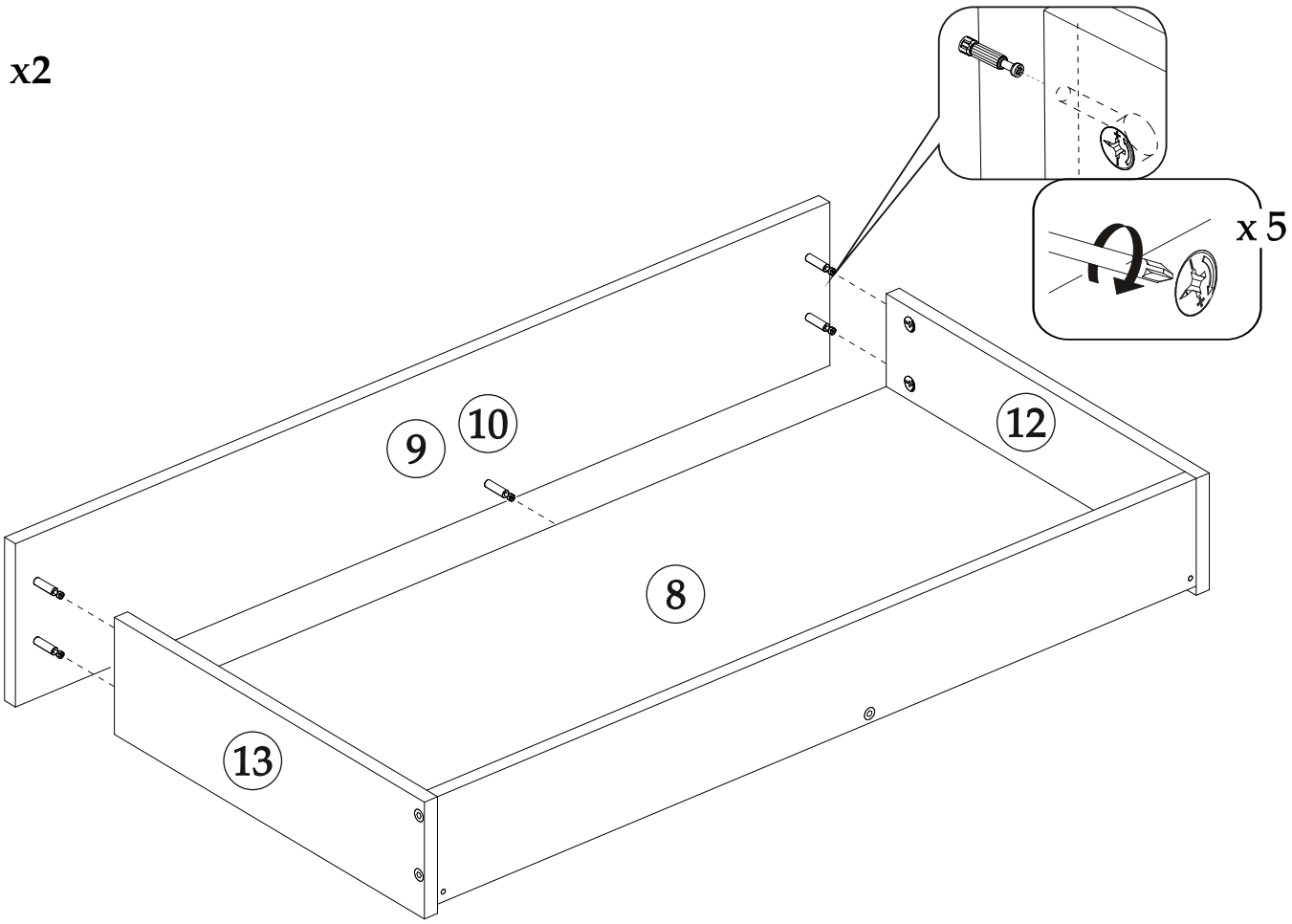

8

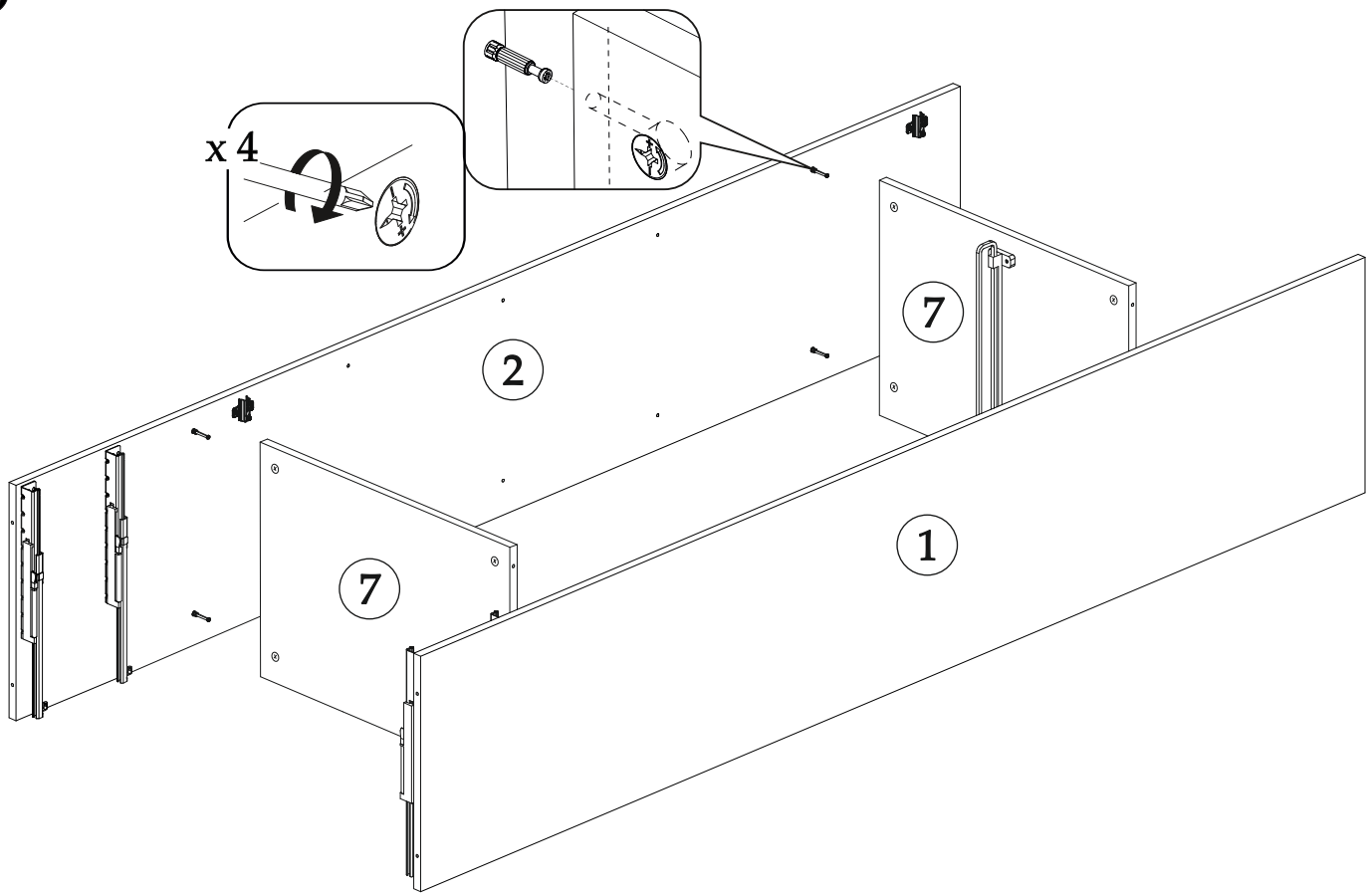

9

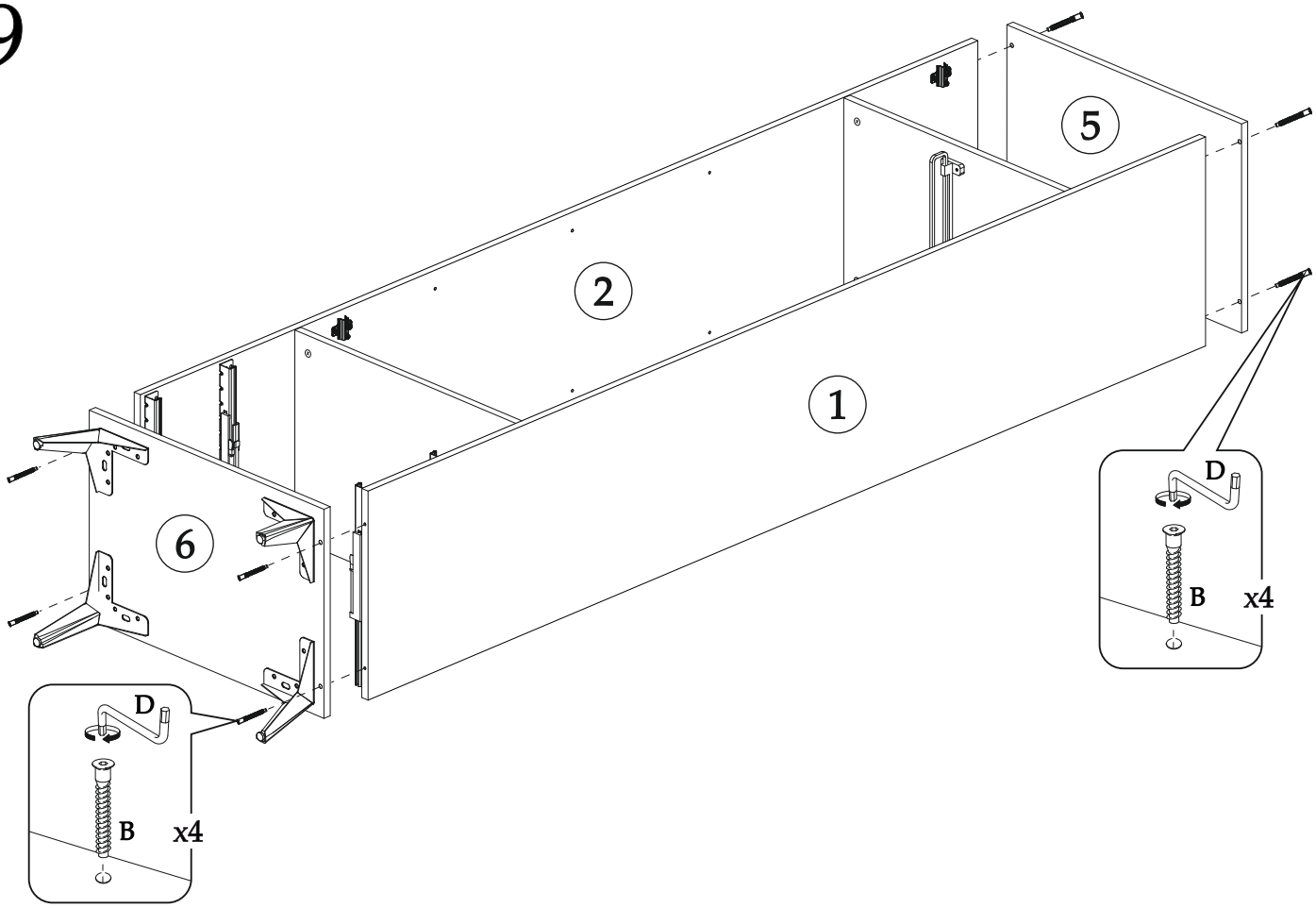

10

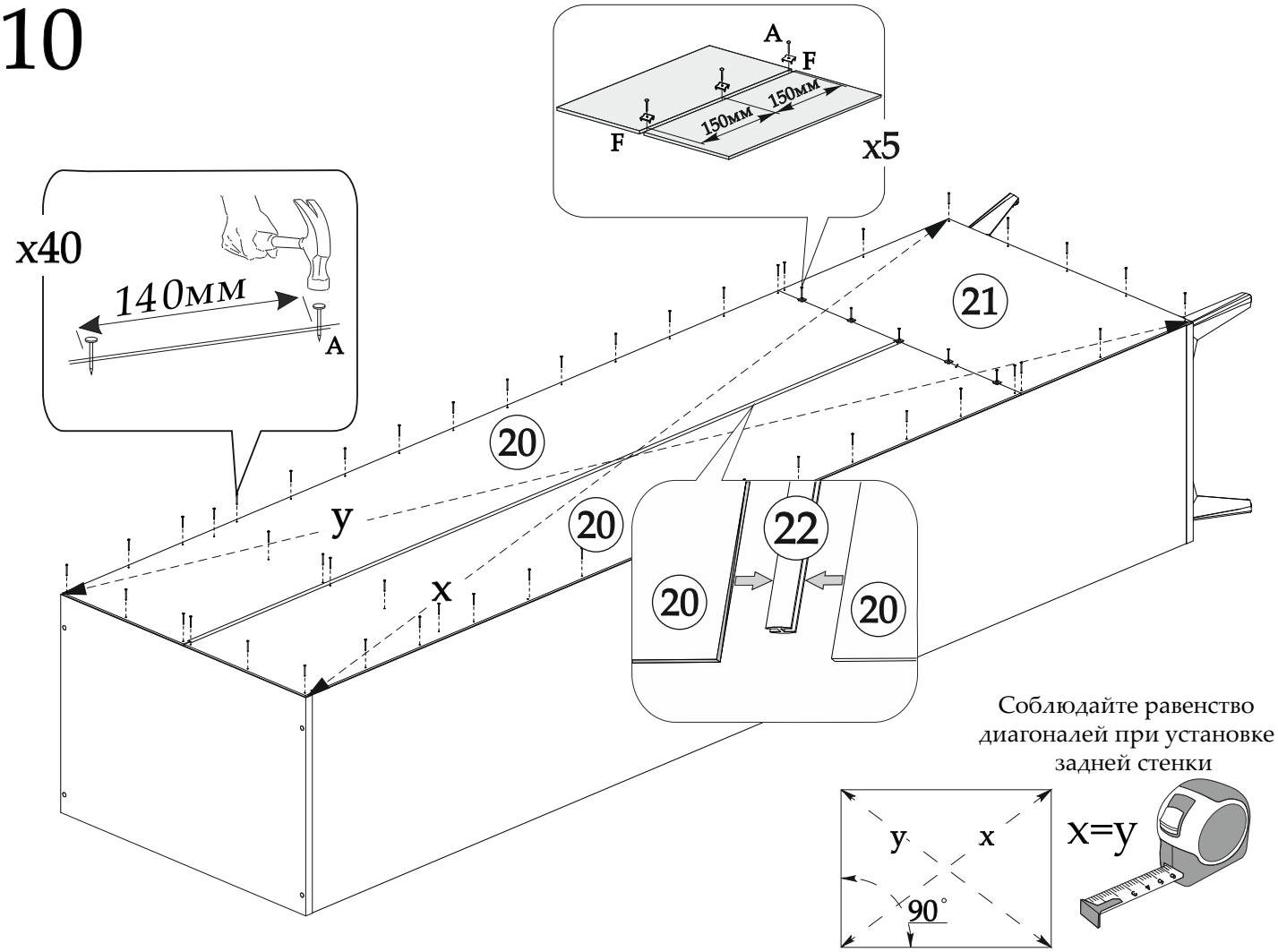
A
F
F
150мм
150мм
x5
x40
140мм
A
21
20
y
20
22
x
20
20
Соблюдайте равенство диагоналей при установке задней стенки
y
x
90°
x=y

11

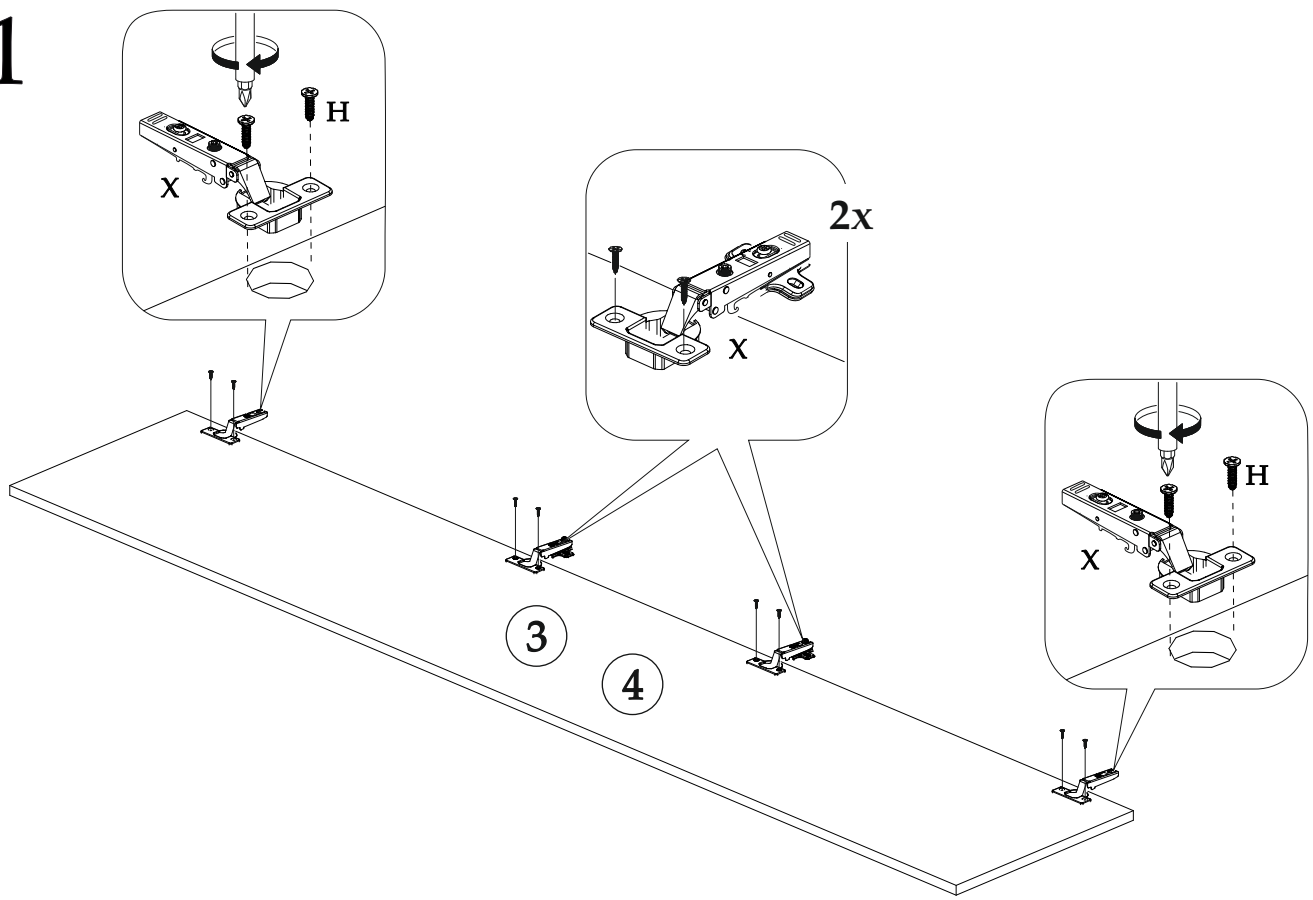
H
x
2x
x
H
x
3
4

12

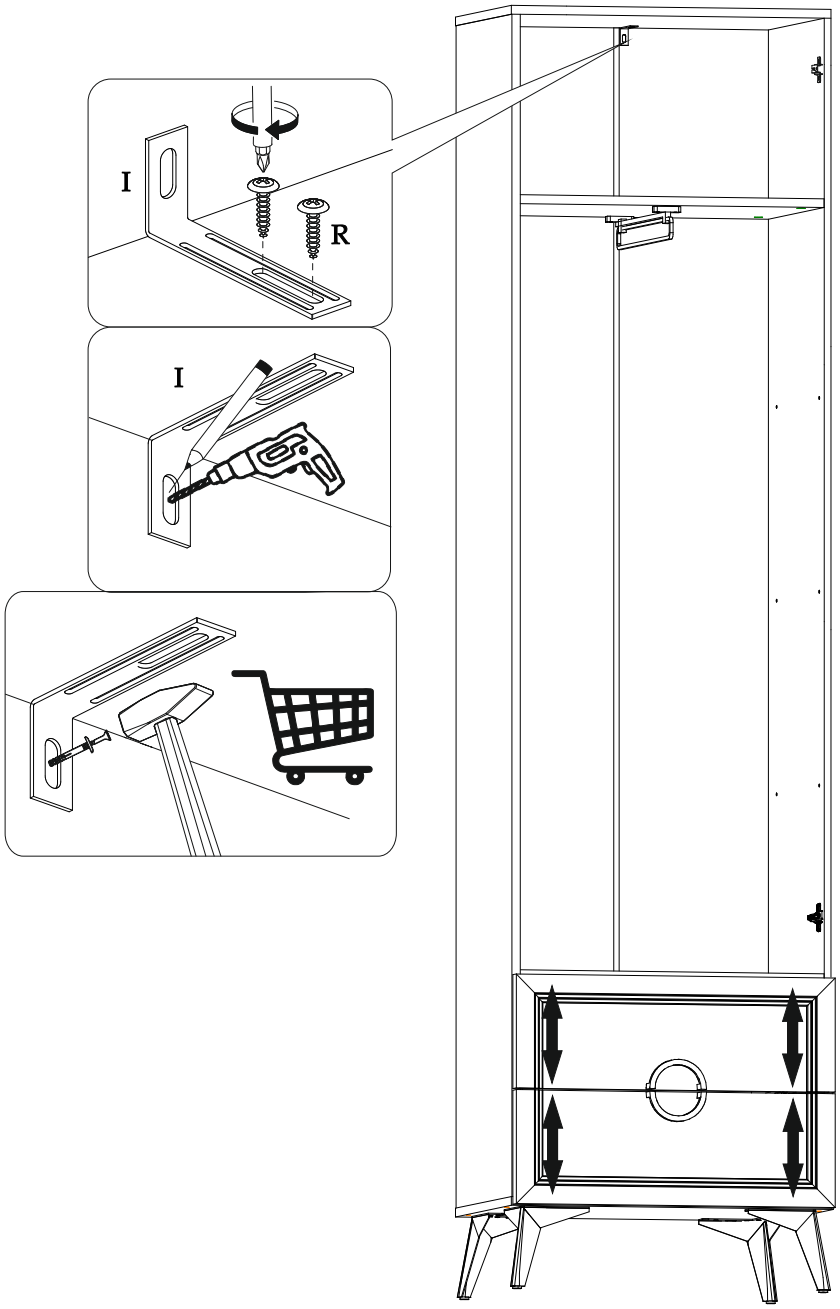

ВНИМАНИЕ!!!
Не тяните
за открытые створки!

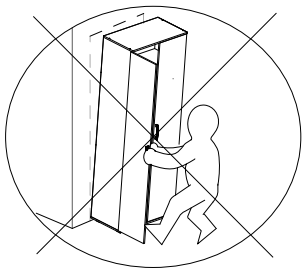

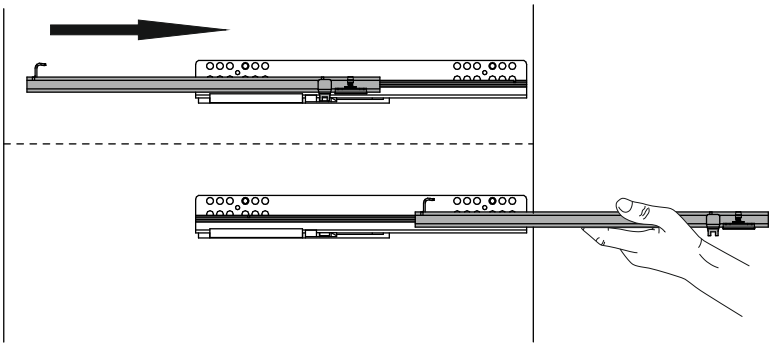

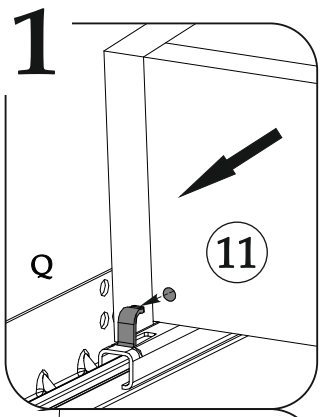

Необходимо приложить силу, чтобы полностью зафиксировать ящик в направляющих.

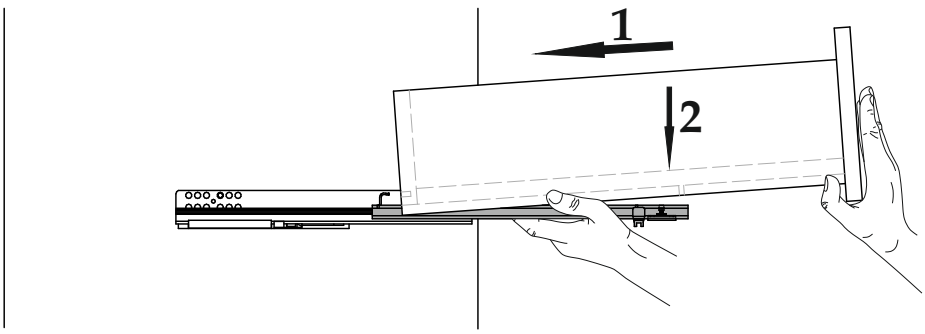

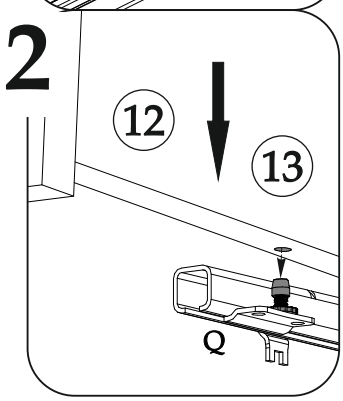

13

Внимание!!!
Досверлить
отверстия
под ручки

x4

W

3

3

x2

X

PH2

x2

X

Click

x2

X

Click

В свободные видимые
отверстия вставить заглушки

W

x2

Q

Регулировка ящика
по вертикали

Регулировка петель

Уважаемый покупатель!
Выражаем Вам искреннюю благодарность за выбор нашей мебели!